【バレーボール聴覚障害者の部（女子）】

会場：大野市エキサイト広場総合体育施設体育

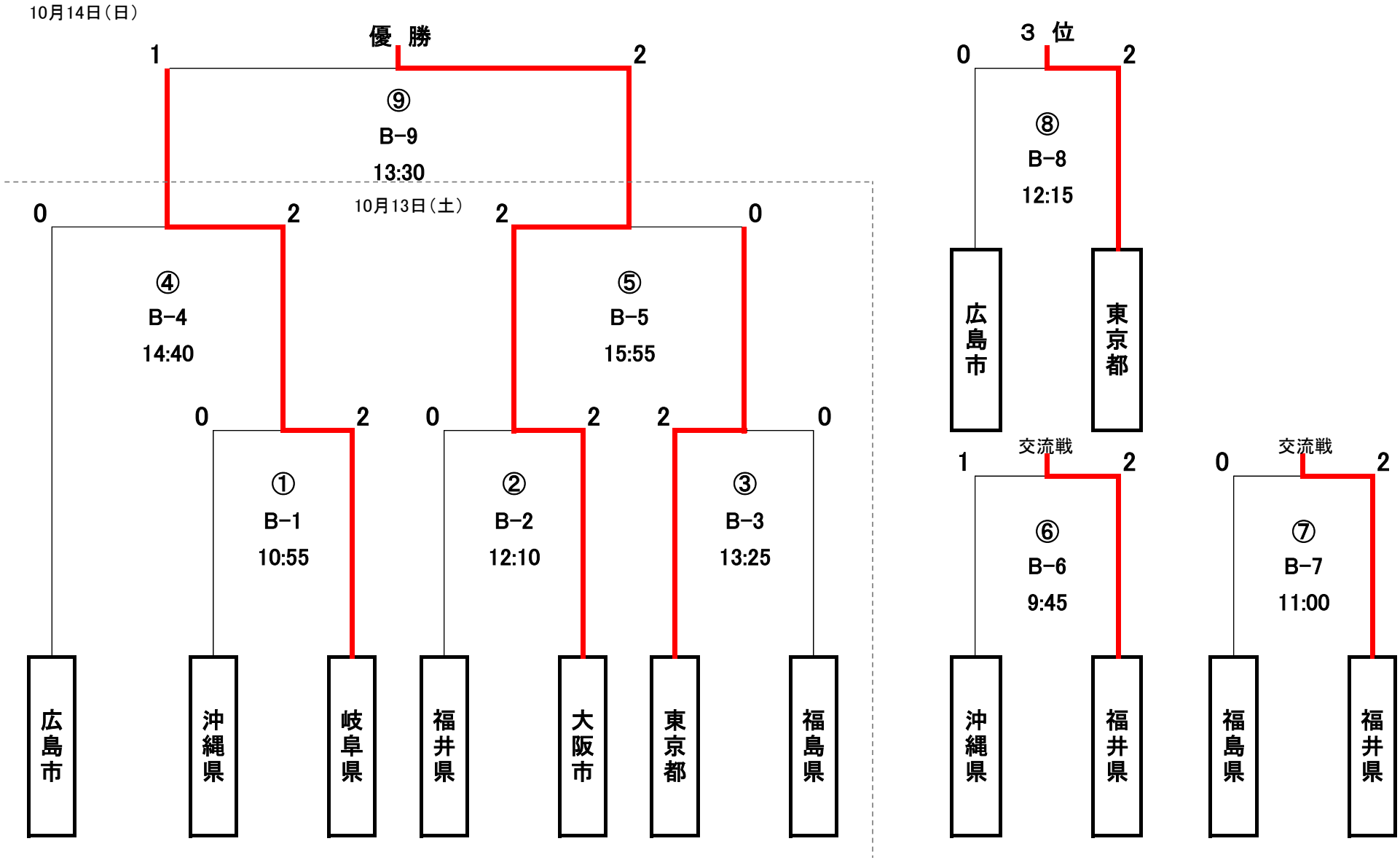

更新日時:2018/10/14 15:48